MATERIAL AND SURFACE PROTECTION		
I	PA6 GF30	-
II	JED-020M1	C JED-259
III	JED-591	Zn/C JED-256
IV	JED-050MO	-

1 - PORT FOR EMERGENCY LINE
ANSCHLUSS FUER VORRATSLEITUNG
ORIFICE POUR LIGNE D'URGENCE
ORIFIZIO PER LINEA D'EMERGENZA

4 - PORT FOR SERVICE LINE
ANSCHLUSS FUER BREMSLEITUNG
ORIFICE POUR SERVICE LIGNE
ORIFIZIO PER SERVIZIO LINEA

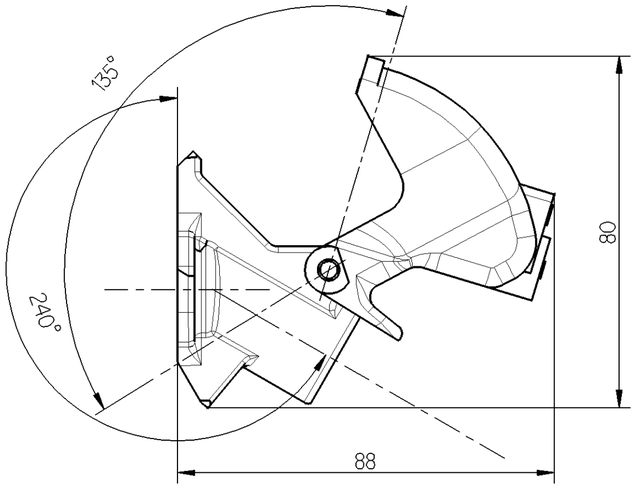

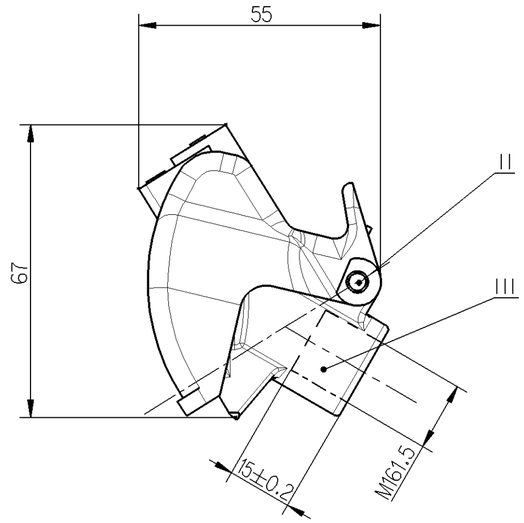

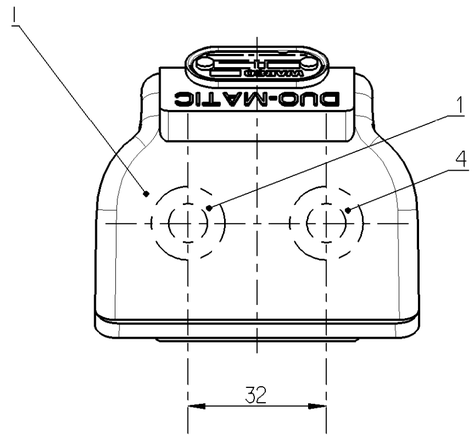

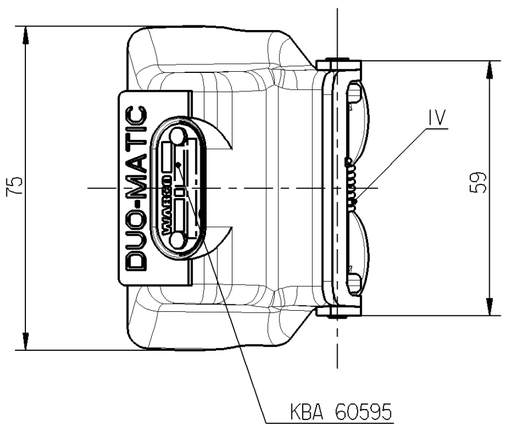

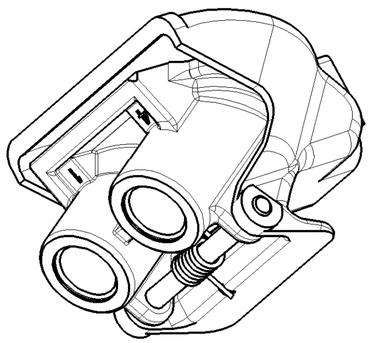

WORKING MEDIUM : AIR
BETRIEBSMEDIUM : LUFT
FLUIDE D'UTILISATION : AIR
FLUIDO DI ESERCIZIO : ARIA

WORKING PRESSURE
BETRIEBSDRUCK max 10bar
PRESSION DE SERVICE
PRESSIONE DESERCIZIO

THERMAL RANGE
THERM.ANWENDUNGSBEREICH
TEMPERATURE D'UTILISATION -40°C ... +80°C
TEMPERATURA DI UTILIZZAZIONE

Toute Communication ou reproduction de ce document, toute exploitation ou communication de son contenu sont interdites, sauf autorisation expresse. Tout manquement à cette règle constitue un abus évident et expose son auteur au versement de dommages et intérêts. Tous droits de propriété intellectuelle réservés, notamment en matière de brevets et de modèles.

Weitergabe sowie Vervielfältigung dieser Unterlage, Verwertung und Mitteilung ihres Inhalts nicht gestattet, soweit nicht ausdrücklich zugestanden. Zuwiderhandlungen stellen einen offensichtlichen Missbrauch dar und verpflichten zu Schadensersatz. Alle Rechte für den Fall der Patenterteilung oder Gebrauchsmuster-Eintragung vorbehalten.

Non è permesso consegnare a terzi o riprodurre questo documento, ne utilizzarne il contenuto o renderlo comunque noto a terzi senza autorizzazione scritta. Ogni violazione costituisce un evidente abuso e comporterà il risarcimento dei danni subiti. E' fatto riserva di tutti diritti derivanti da brevetti o modelli.

Copying of this document and giving it to others and the use or communication of the contents thereof, are forbidden without express authority. Offenders are liable for the payment of damages. All rights are reserved in the event of the grant of patent or registration of a utility model or design. This document is the subject of copyright.

118911	D	08-10-23
110617	C	06-08-28
082020	B	04-07-02
DCN-No.	Rev.	Date
State of Revision		

General Specification: JED-334-O						
Further Technical Data:						
Doc. Code:			Sheet:		To	
General Tolerances JED-261						
		Range of Nominal Dimensions (± mm)				
Class 1)		≤ 50	> 50 ≤ 180	> 180 ≤ 400	> 400	∢
Fine		0.5	1.0	1.5	2.0	±3°
Medium	X	1.0	2.0	3.0	4.0	
Coarse		2.0	3.5	5.0	6.5	
Tapped Holes acc. JED-152						
1) Tolerance Class Applied Crossmarked						

Copyright WABCO ®

Date	Signature
Drawn	
2008-10-23	BALAGA
Checked	
2008-10-23	HLADIK
Expert	
BUCZYLKO	

WABCO

QUICK COUPLING
SCHNELLKUPPLUNG
RACCORD RAPIDE
ACCOPPIAMENTO RAPIDO

Mass	Scale	Material No.	WABCO Id. No.: 4528040120		
0.182 KG	1:1	452 804 012 0	Doc.Code 005	Language ML	Sheet 1/1
Size A 2	TRI 540				
Function Code	CAD System Pro/E	Prod.Type 0 0 X	Replacement for 890 158 414 0		

100mm