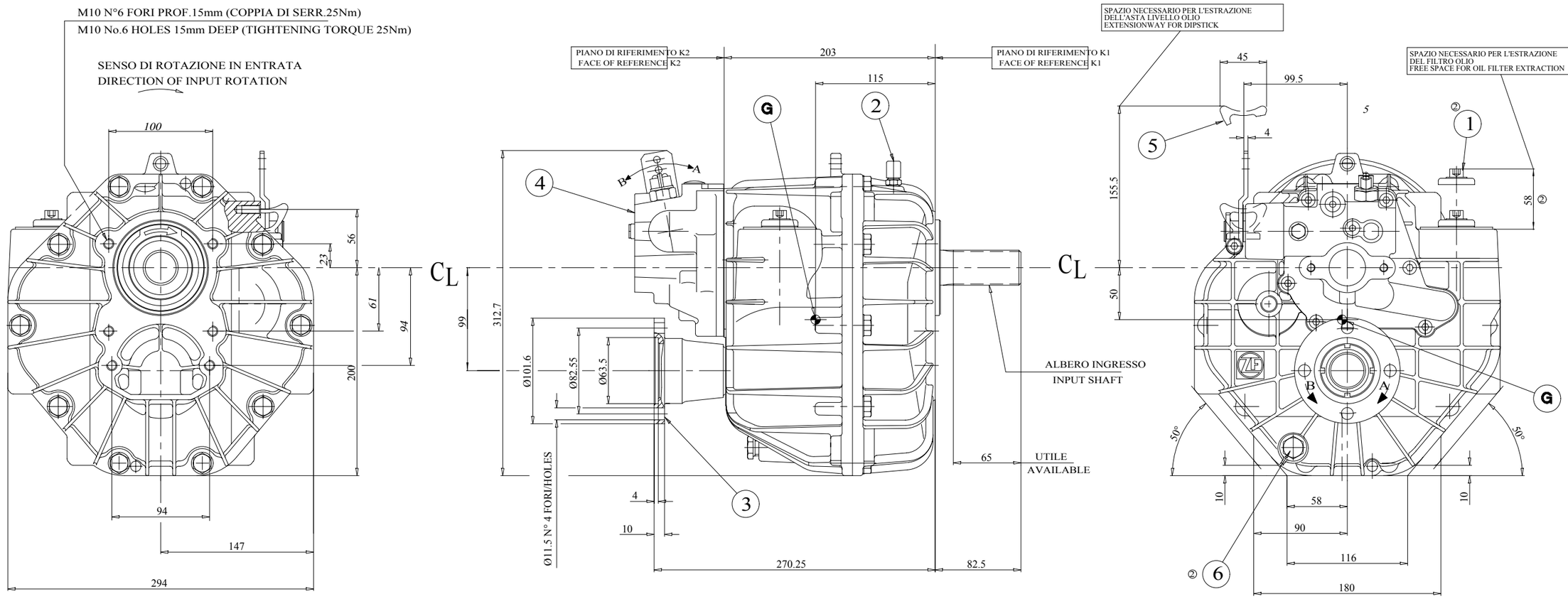

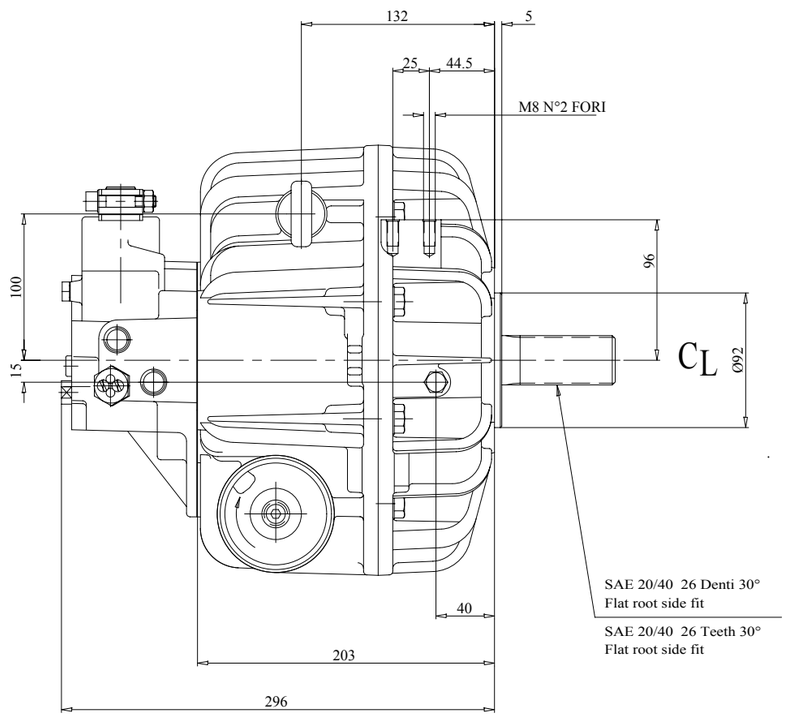

DATI TECNICI/TECHNICAL DATA	
Peso senza olio e senza scambiatore WEIGHT WITHOUT FLUID AND COOLER	24 Kg 53 LBS
Quantita' olio senza scambiatore FLUID CAPACITY WITHOUT OIL COOLER	2.5 l 2.7 QTS
Tipo di olio FLUID GRADE	ATF AUTOMATIC TRANSMISSION FLUID

G	CENTRO DI GRAVITA'/CENTER OF GRAVITY
6	VITE SCARICO OLIO/OIL DRAIN PLUG
5	ASTA LIVELLO OLIO/OIL DIPSTICK
4	SELETTORE MECCANICO/MECHANICAL SELECTOR
3	FLANGIA D'USCITA/OUTPUT FLANGE
2	SFIATO OLIO/OIL BREATHER
	FILTRO OLIO/OIL FILTER
1	PUNTO CARICO OLIO/OIL FILLING PORT
	TUBO ASPIR. SCARICO OLIO MAX.Ø16/OIL SUCTION TUBE MAX.Ø16

FORZA NECESSARIA PER IL MOVIMENTO DELLA LEVA DA "N" A "A" (O "B") 10-14 N FORZA NECESSARIA PER IL MOVIMENTO DELLA LEVA DA "A" (O "B") A "N" 4-7 N
SHIFTING LEVER FORCE TO ENGAGE GEAR FROM "N" TO "A" (OR "B") 10-14 N SHIFTING LEVER FORCE TO DISEGANGE GEAR FROM "A" (OR "B") TO "N" 4-7 N

ROTAZIONE DELL' ALBERO USCITA RISPETTO ALLA POSIZIONE DELLA LEVA ROTATION OF OUTPUT SHAFT LEVER POSITION	A CONTRARIA A QUELLA DELL' ALBERO ENTRATA OPPOSITE TO INPUT SHAFT B UGUALE A QUELLA DELL' ALBERO ENTRATA SAME AS INPUT SHAFT

CL ASSE ALBERO DI INGRESSO
CENTER LINE INPUT SHAFT

INCLINAZIONE MASSIMA DURANTE IL FUNZIONAMENTO
MAX. INCLINATION DURING OPERATION

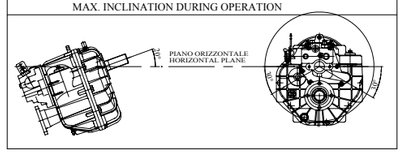

INDICAZIONI PER L'INSTALLAZIONE IN BARCA
BOAT INSTALLATION RECCOMANDATION

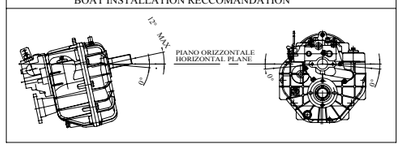

Modif.	Descr.
c	Aggiornamento 2000-Aggiunte note per il funzionamento, l'installazione in barca, estrazione asta livello olio e filtro, forza necessaria per il movimento leva.
2	NUOVA SCATOLA CONTENENTE IL FILTRO DI MAGGIORI DIMENSIONI E LA VITE DI SCARICO OLIO
1	NUOVO DISEGNO SECONDO NUOVI STANDARD PER I DISEGNI D'INSTALLAZIONE, NUOVO CARTIGLIO, NUOVO CODICE

ISO

Technical Information							
ZF 25						Drawn	30/06/01 MAITEK
						Checked	30/06/01 VANOTTI
						Manager	30/06/01 PASETTO
Description						Scale	
	c	3284	20/08/03	VANOTTI		1:2	UNI A1
	3 2	3033	13/05/02	VANOTTI			
	1	2855	30/06/01	MAITEK			
	No.	Mod Ind.	Modification No.	Date	Name		
Drawing type: INSTALLATION DRAWING	ZF MARINE ZF HURTH MARINE					ASSEMBLY DRW N°	
						Old ZFHM Drw. No.	
	Sheet 1/1					ZF Drawing No. 3315 600 002	

3315 600 002