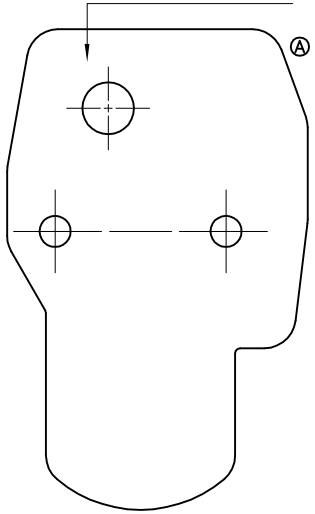

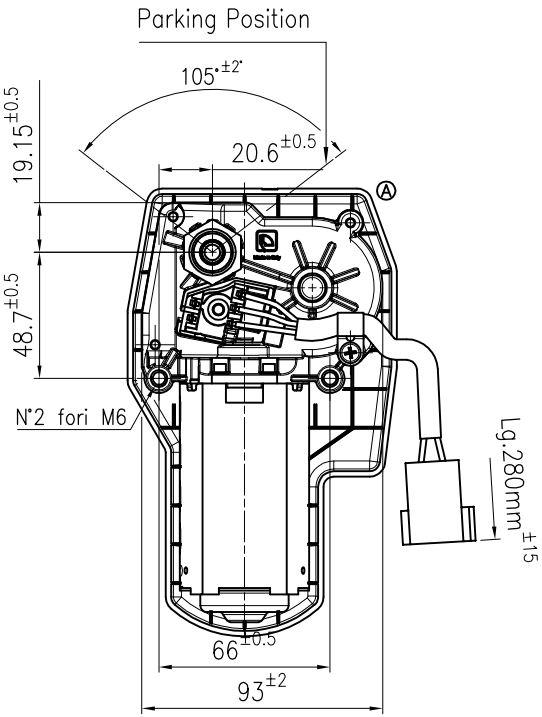

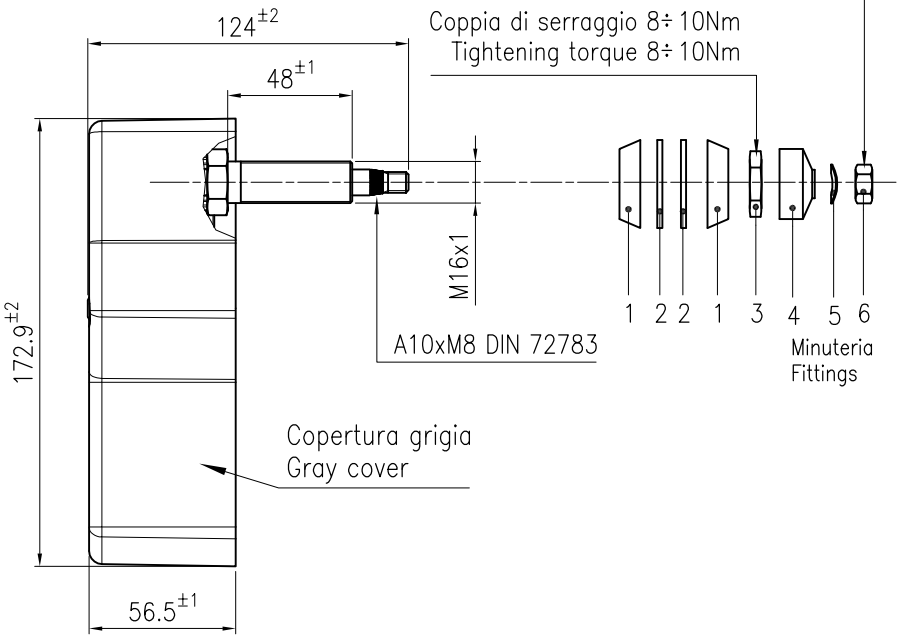

Wiring Diagrams (Junction block front side view)
Schema di connessione (Blocchetto visto di fronte)

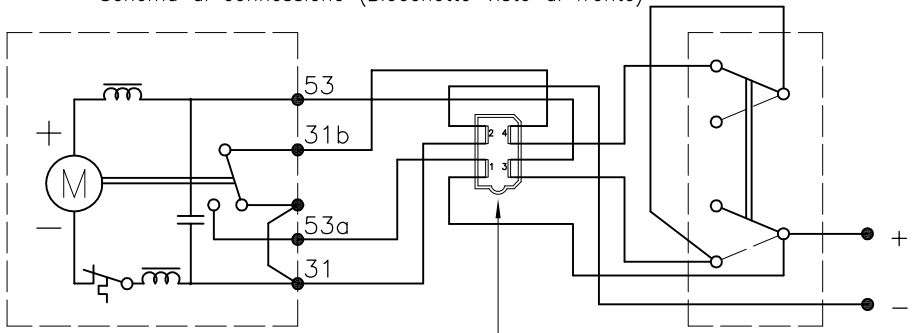

Connettore tipo AMP C–180901
Connector type AMP C–180901

Caratteristiche del motore				Motor performances			
Dati di marcia a vuoto			Coppia di spunto	No load working datas			Static torque
Velocità	Intensità corr.	Rpm		Speed	Curr. intensity	Rpm	
n1	≤ 0.8 A	60 ±5	≥14Nm	n1	≤ 0.8 A	60 ±5	≥14Nm
Tensione di prova 26 V				Test voltage 26 V			

Legenda:

Pos.3 53 – Azzurro (1 Velocità)
Pos.1 53a– Azzurro–Nero (Positivo)
Pos.2 31 – Nero (Negativo)
Pos.4 31b– Azzurro–Bianco (Azzeramento)

Legend:

53 – Blue (First speed)
53a– Blue–Black (Positive)
31 – Black (Negative)
31b– Blue–White (Stop)

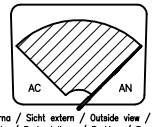

Vista esterna / Sicht extern / Outside view / Vue extérieure
Azzeramento / Park stellung / Parking / Rappel a zero

POS.	CODICE	DENOMINAZIONE	MATERIALE	Q.TA'
6	D03.001533	Dado esagonale normale M8 UNI 5588/DIN		1
5	R10.005041	Rond.elastica bombata Ø8.4x15x0.5 DIN137/A		1
4	C02.001146	Copridado chiave 22		1
3	D01.001520	Dado esagonale M16x1 dx–CH. 22		1
2	R14.003272	Rondella piana in gomma Ø15.5x33x2		2
1	D14.001570	Distanziale Ø16–H=8		2

Tolleranze Generiche		
DA	A	VAL.
0	≤6	±0.1
>6	≤30	±0.2
>30	≤120	±0.3
>120	≤315	±0.5
>315	≤1000	±0.8
>1000	≤2000	±1.2
>3	≤6	±1°
>6	≤30	±30'
>30	≤120	±20'
>120		±10'

A3

ITALTERGI S.r.l.

Denominazione: ITG 50 24V 1v Buss.48mm
105° AN coll Din

Materiale

Modello

Trattamento

Succede al codice

Scala 1:2

Codice sperimentale: MC.001277

Codice disegno: M39.007806

Data 03/06/2013 Firma Franco T. Visto

A) Aggiunta copertura e serigrafia (richiesta cliente – OEM 13100) — Giovi A. — 06/06/13

Descrizione modifica — Firma — Data

Mod–01 Rev.0 08/09

Valgono solamente le misure determinate dalle quote – dimensioni in millimetri salvo diversa indicazione

La ITALTERGI S.r.l. si riserva a termini di legge la proprieta' del presente disegno con divieto di riprodurlo o comunicarlo a terzi senza sua autorizzazione